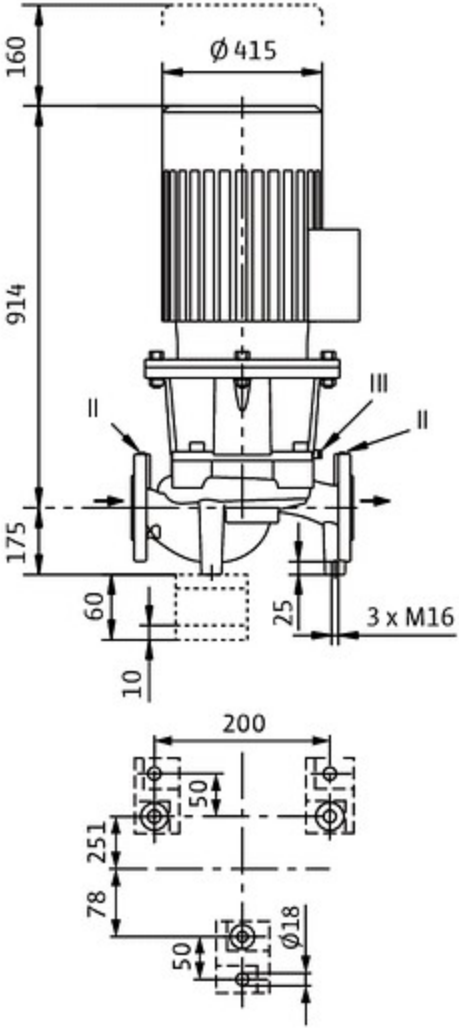
160
Ø 415
914
III
II
II
175
60
10
25
3 x M16
200
50
251
78
50
Ø18

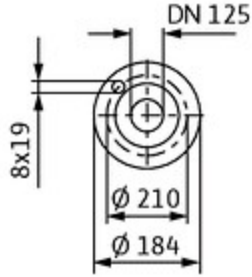
DN 125
8x19
Ø 210
Ø 184

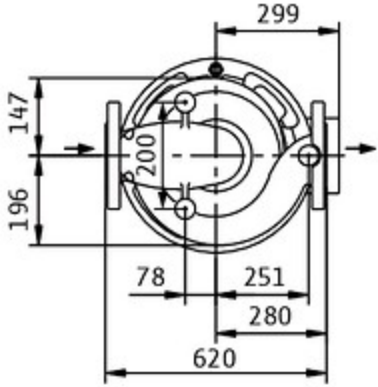
299
147
200
196
78
251
280
620